## Fenster und Fenstertüren mit Getriebe-Drehgriff

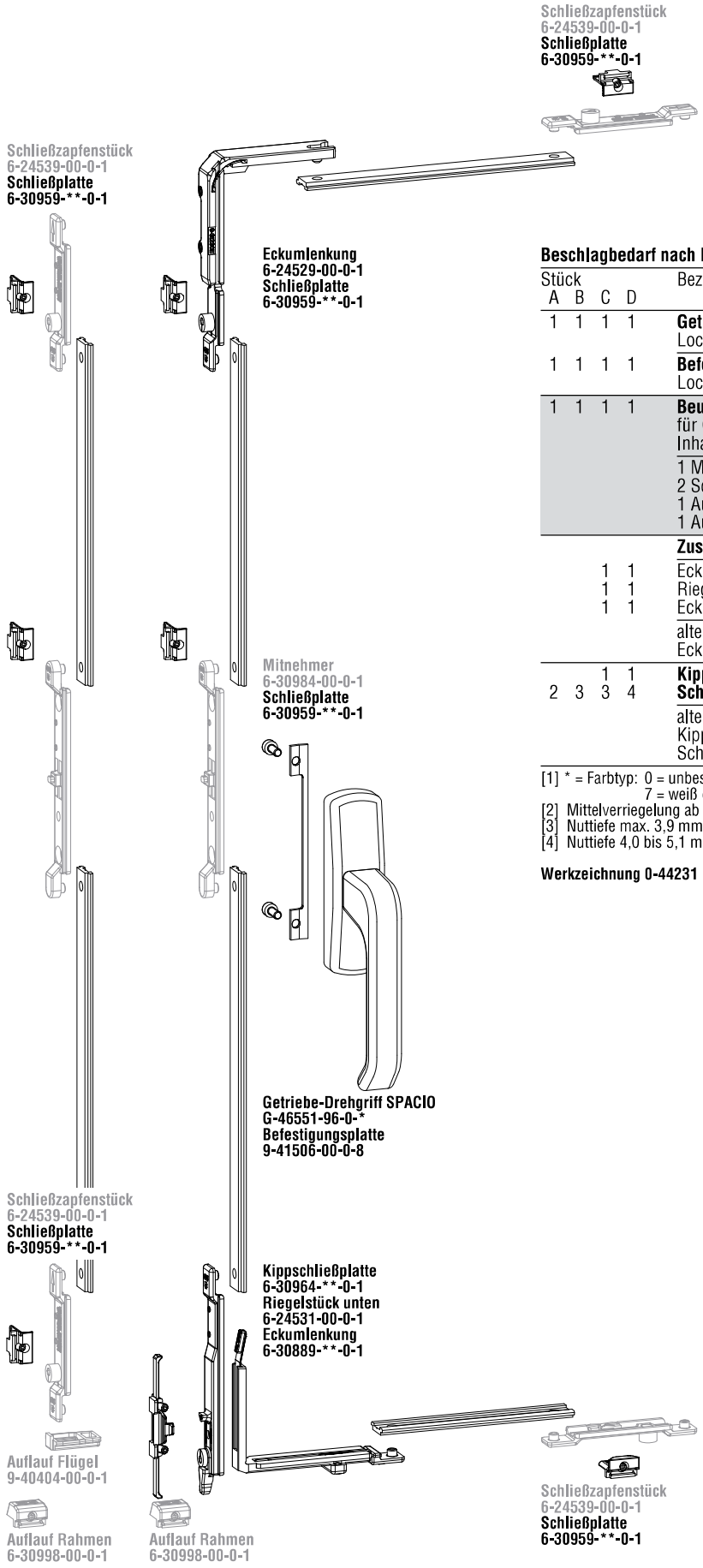


**Beschlagbedarf nach Flügelgröße für Schema A bis D**

| Stück A | B | C | D | Bezeichnung | VE | Bestell-Nr. |
|---|---|---|---|---|---|---|
| 1 | 1 | 1 | 1 | **Getriebe-Drehgriff SPACIO** [1]<br>Lochabstand 104 mm – mit Schrauben | 10 | G-46551-96-0-* |
| 1 | 1 | 1 | 1 | **Befestigungsplatte**<br>Lochabstand 104 mm | 50 | 9-41506-00-0-8 |
| 1 | 1 | 1 | 1 | **Beutel Verschluss DF JET AK 8**<br>für Getriebe-Drehgriff<br>Inhalt | 10 | K-15802-00-0-1 |
| | | | | 1 Mitnehmer | | 6-30984-00-0-1 |
| | | | | 2 Schließzapfenstück | | 6-24539-00-0-1 |
| | | | | 1 Auflauf Rahmen | | 6-30998-00-0-1 |
| | | | | 1 Auflauf Flügel | | 9-40404-00-0-1 |
| | | | | **Zusatzteile Mittelverriegelung** [2] | | |
| | | 1 | 1 | Eckumlenkung | 100 | 6-24529-00-0-1 |
| | | 1 | 1 | Riegelstück unten | 100 | 6-24531-00-0-1 |
| | | 1 | 1 | Eckumlenkung [3] | 100 | 6-30889-00-0-1 |
| | | | | alternativ für vertiefte Zugstangennut<br>Eckumlenkung [4] | 100 | 6-30889-01-0-1 |
| | | 1 | 1 | **Kippschließplatte** | 100 | 6-30964-00-0-1 |
| 2 | 3 | 3 | 4 | **Schließplatte** | 100 | 6-30959-00-0-1 |
| | | | | alternativ für + 0,7 mm Andruck<br>Kippschließplatte | 100 | 6-30964-01-0-1 |
| | | | | Schließplatte | 100 | 6-30959-01-0-1 |

[1] * = Farbtyp: 0 = unbeschichtet, 1 = F 1/EV 1, 5 = UC 5, 6 = schwarz (RAL 9005), 7 = weiß (RAL 9016), 7T = weiß (RAL 9010)
[2] Mittelverriegelung ab FB 1200 mm
[3] Nuttiefe max. 3,9 mm oder Nutbreite max. 13 mm
[4] Nuttiefe 4,0 bis 5,1 mm

**Werkzeichnung 0-44231**

## Fenster und Fenstertüren mit Einfräsgetriebe

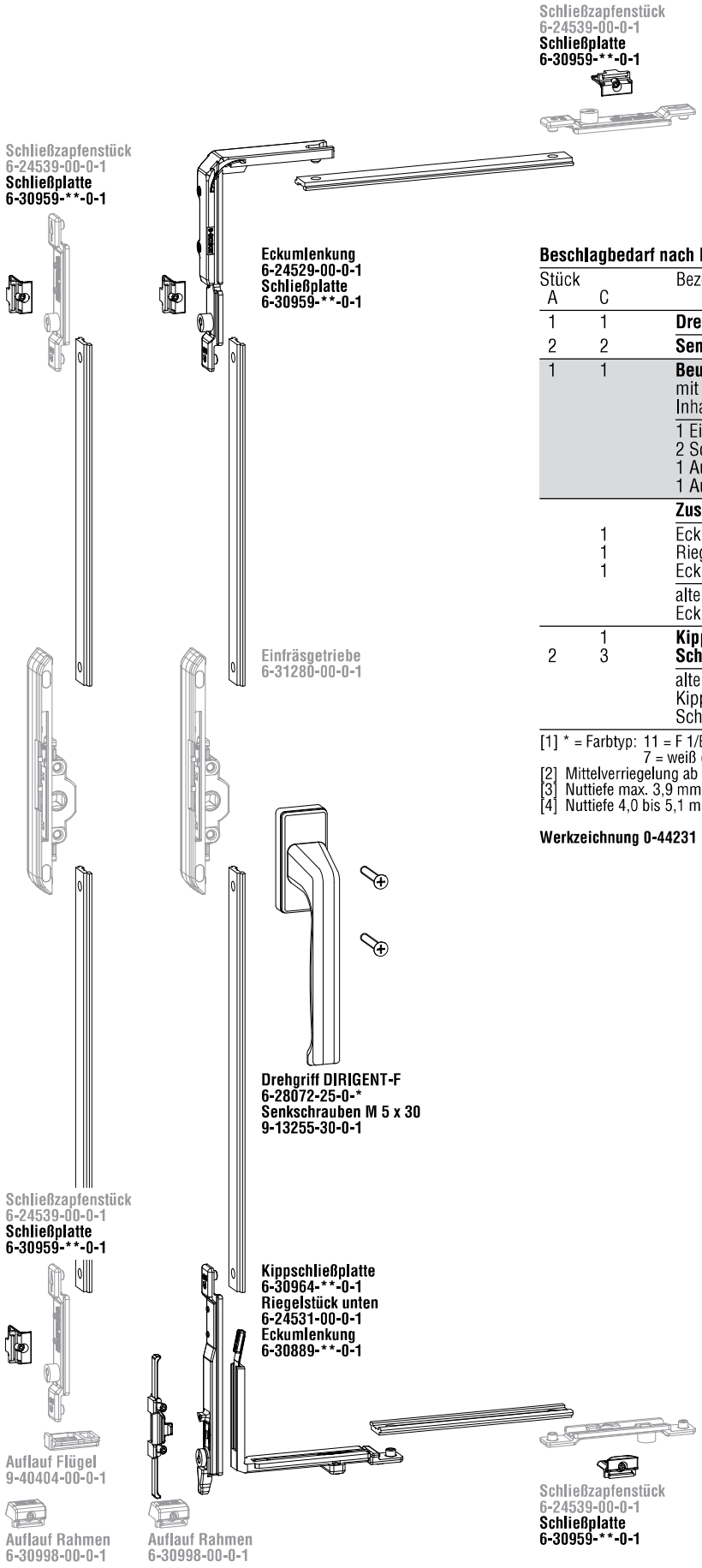


**Beschlagbedarf nach Flügelgröße für Schema A und C**

| Stück A | Stück C | Bezeichnung | VE | Bestell-Nr. |
|---|---|---|---|---|
| 1 | 1 | **Drehgriff DIRIGENT-F** [1] | 20 | 6-28072-25-0-* |
| 2 | 2 | **Senkschraube M 5 x 30** | 400 | 9-13255-30-0-1 |
| 1 | 1 | **Beutel Verschluss DF JET AK 8** mit Einfräsgetriebe Inhalt | 10 | K-15812-00-0-1 |
| | | 1 Einfräsgetriebe | | 6-31280-00-0-1 |
| | | 2 Schließzapfenstück | | 6-24539-00-0-1 |
| | | 1 Auflauf Rahmen | | 6-30998-00-0-1 |
| | | 1 Auflauf Flügel | | 9-40404-00-0-1 |
| | | **Zusatzteile Mittelverriegelung** [2] | | |
| | 1 | Eckumlenkung | 100 | 6-24529-00-0-1 |
| | 1 | Riegelstück unten | 100 | 6-24531-00-0-1 |
| | 1 | Eckumlenkung [3] | 100 | 6-30889-00-0-1 |
| | | alternativ für vertiefte Zugstangennut Eckumlenkung [4] | 100 | 6-30889-01-0-1 |
| | 1 | **Kippschließplatte** | 100 | 6-30964-00-0-1 |
| 2 | 3 | **Schließplatte** | 100 | 6-30959-00-0-1 |
| | | alternativ für + 0,7 mm Andruck Kippschließplatte | 100 | 6-30964-01-0-1 |
| | | Schließplatte | 100 | 6-30959-01-0-1 |

[1] * = Farbtyp: 11 = F 1/EV 1, 22 = F 2/EV 2, 3 = F 3, A = F 4, 5 = dunkelbraun (RAL 8022), 7 = weiß (RAL 9016), C = titanfarbig
[2] Mittelverriegelung ab FB 1200 mm
[3] Nuttiefe max. 3,9 mm oder Nutbreite max. 13 mm
[4] Nuttiefe 4,0 bis 5,1 mm

**Werkzeichnung 0-44231**