DORCAS Datos técnicos e intructivo R20T R50T

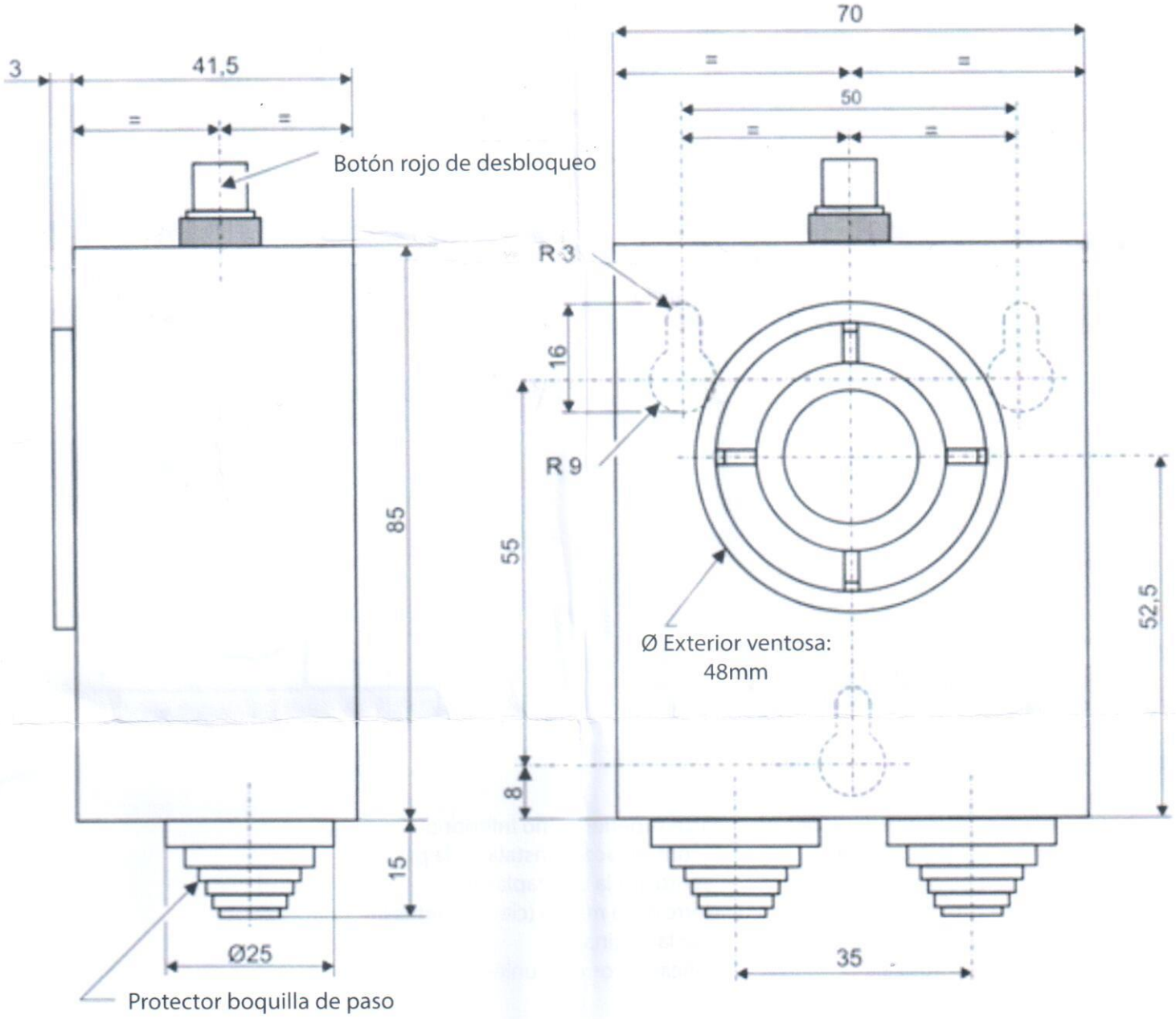

Descripcion:

Las ventosas, cuando se activan, mantienen la puerta en posición abierta. Se activan en una situación de fuego.

Pueden funcionar conectadas al sistema de incendios o bien funcionar de forma independiente. Todas las ventosas estár provistas de un botón rojo para permitir que sean desbloqueadas. Cuando se produce un fallo de alimentación de la ventosa, la puerta se libera cerrando de este modo las puertas, lo que evita que el fuego se propague.

Características:

Securidad positiva.
Fuerza de retención de 20 Kg o 50 Kg, según los modelos:

modelo	Voltaje	Fuerza retención	Consumo	Resistencia
R20T24	24 V	20 N	24 mA	1000 ohm
R20T48	48 V	20 N	24 mA	2000 ohm
R50T24	24 V	50 N	80 mA	300 ohm
R50T48	48 V	50 N	48 mA	1000 ohm

Todas las ventosas incluyen un varistor, una contraplaca fija y uan contraplaca articulada

Contraplaca fija

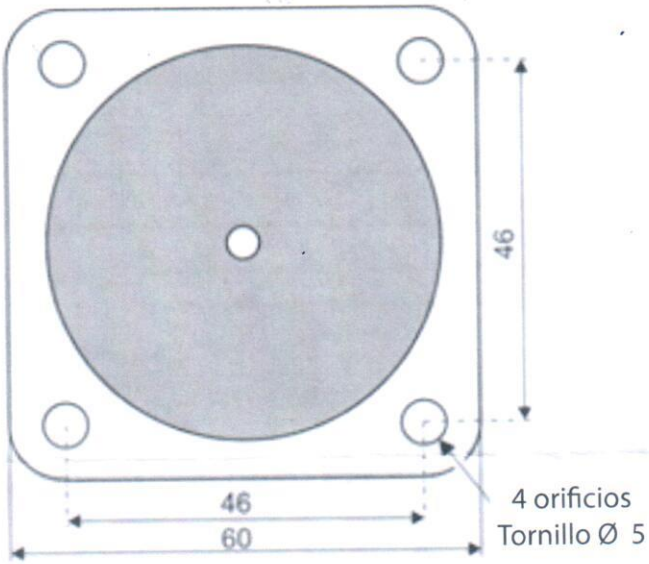

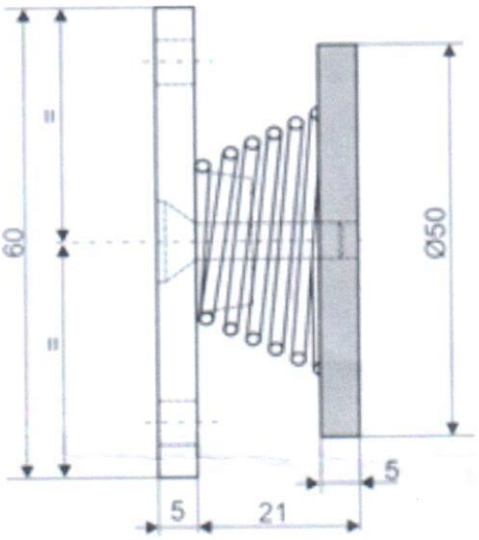

Contraplaca articulada

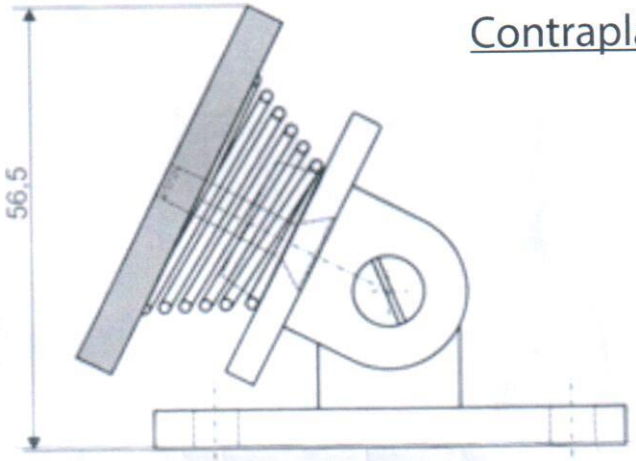

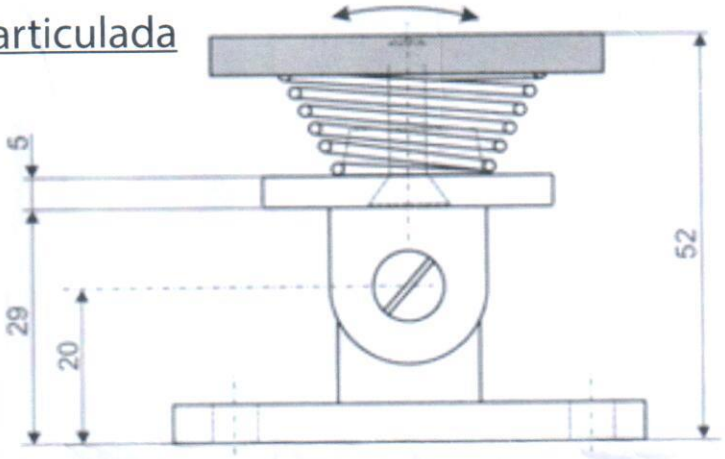

Instrucciones de montaje:
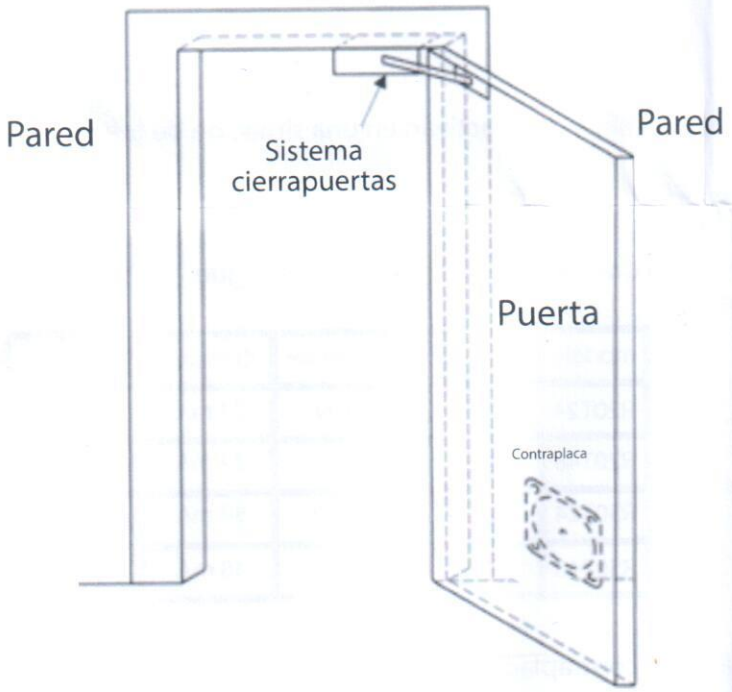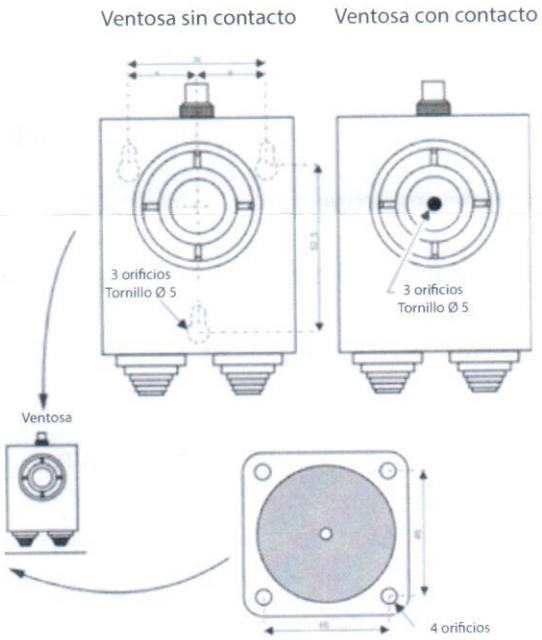
Las ventosas pueden ser instaladas tanto en la parte superior como inferior de la puerta.
La ventosa se instala en la pared, mientras que la contraplaca se instala en la puerta.
Se debe asegurar una buena alineación entre la ventosa y la contraplaca.
La puerta debe estar provista de un sistema de cierre de la misma (cierrapuertas incorporado).
Para realizar las conexiones de la ventosa, consultar la página 3.
Antes de alimentar la ventosa electricamente, verificar la correcta unión entre ventosa y contraplaca.